Изображение - модел - E

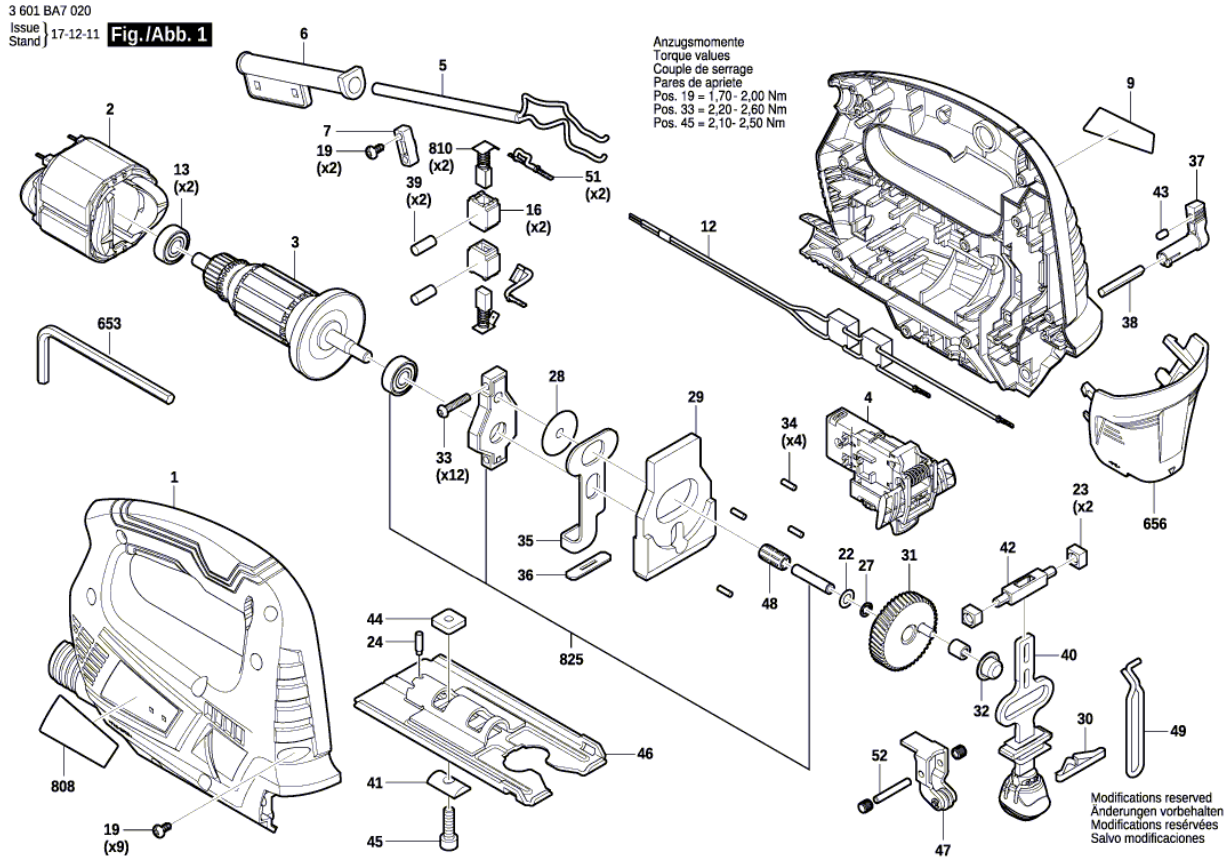

Изображение - модел - E

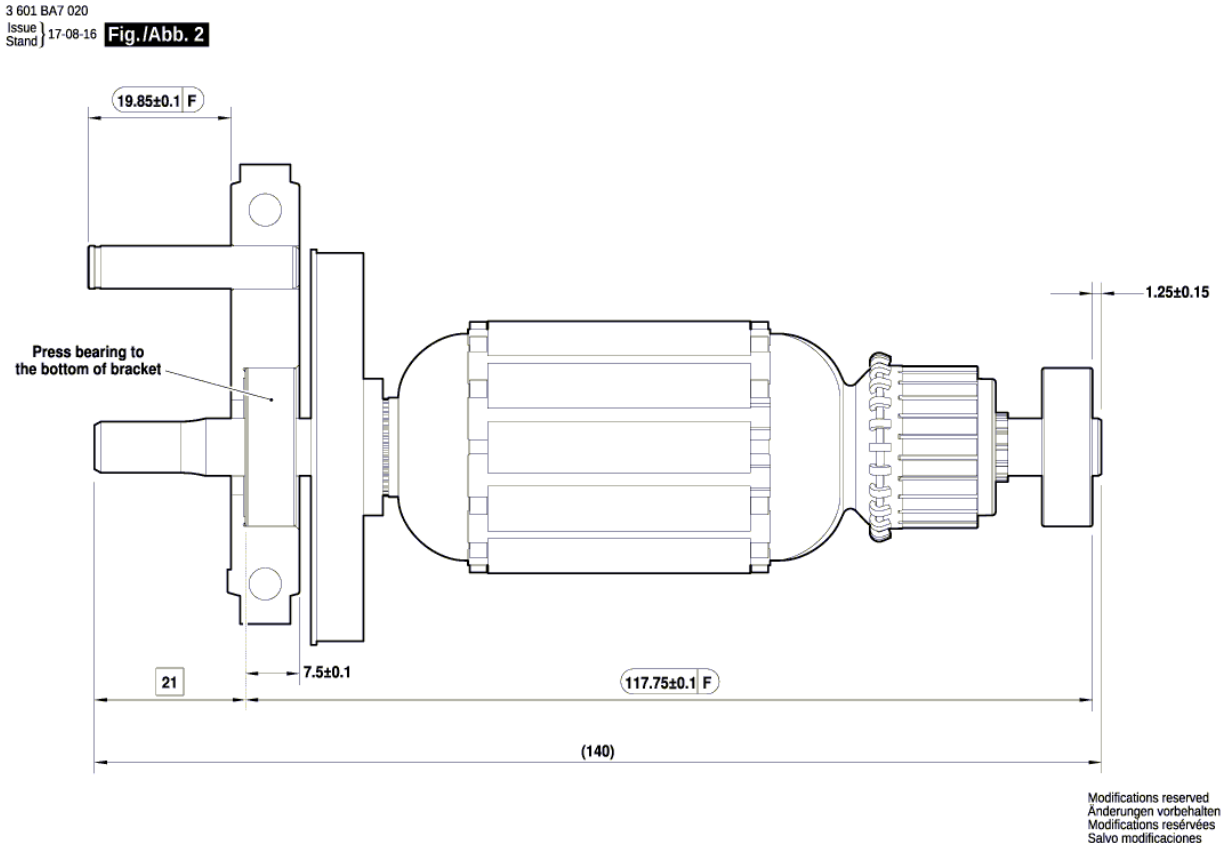

Изображение - модел - E

3 601 BA7 020
Issue / Stand 17-09-05 **Fig./Abb. 3**

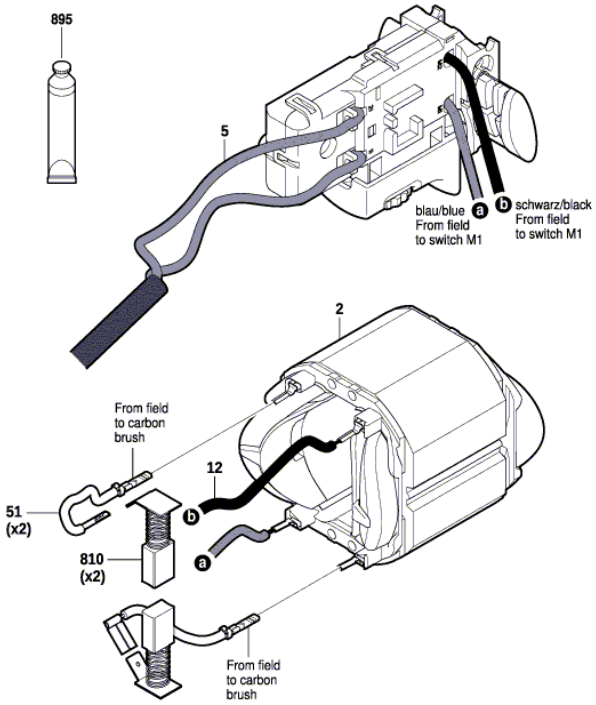

Modifications reserved
Änderungen vorbehalten
Modifications resérvées
Salvo modificaciones

Списък на резервните части

Артикул	Каталожен номер	Описание	Изображение
1	1 619 P14 032	КОРПУС	1
2	1 619 P13 750	СТАТОР	1
3	1 619 P13 749	КОТВА	1
4	1 607 200 357	ПУСКОВ КЛЮЧ	1
5	1 607 000 388	ЗАХРАНВАЩ КАБЕЛ EU 2,65m 2 x 1,0mm H05 RN-F	1
6	1 619 P14 642	НАКРАЙНИК ЗА КАБЕЛ Ø 7mm	1
7	2 601 035 001	ДЪРЖАЧ НА КАБЕЛ	1
9	1 619 P14 036	ТАБЕЛКА	1
12	1 619 P14 037	ФИЛТЪР ПРОТИВ СМУЩЕНИЯ	1
13	2 600 905 110	САЧМЕН ЛАГЕР 8x22x7	1
16	1 619 X02 735	ЧЕТКОДЪРЖАЧ	1
19	2 603 490 022	ВИНТ 4x16	1
22	1 619 P14 682	КОМПЕНСАЦИОННА ШАЙБА	1
23	1 619 P14 055	ПЛАСТИНА	1
24	2 603 120 019	ФИКСАТОР	1
27	1 619 X07 569	ЗЕГЕРКА	1
28	1 619 P01 396	КОМПЕНСАЦИОННА ШАЙБА	1
29	1 619 P14 042	ПРОТИВОТЕЖЕСТ	1
30	1 619 P14 636	БОБИНА	1
31	1 619 P14 043	ЕКСЦЕНТР.ЗЪБНО КОЛЕ	1
32	2 600 914 022	ИГЛЕН ВТУЛКА	1
33	2 609 110 610	Самонар. винт цил. глава	1
34	2 603 201 020	ЛАГЕРЕН ЕЛЕМЕНТ	1
35	1 619 P14 052	ХЕБЕЛ	1
36	1 619 X04 574	УПЛЪТНЕНИЕ	1
37	1 619 P14 053	РЕВЕРС	1
38	1 619 P07 156	ШАЛТЕР-ВАЛ	1
39	1 619 X01 409	ПРИДЪРЖАЩ ЩИФТ	1
40	1 619 P14 045	ЩАНГА	1
41	1 619 P14 056	ПРОФИЛ-ЛАЙСТНА	1
42	1 619 P14 049	ВТУЛКОВ ЛАГЕР	1
43	2 600 590 006	ФИКСАТОР	1
44	1 619 P07 163	ЗАКРЕПВАЩА ПЛАТКА	1
45	1 619 X04 887	ВЪТР. ШЕСТОЪГЪЛЕН Б	1

Списък на резервните части

Артикул	Каталожен номер	Описание	Изображение
46	1 619 P14 050	ДОЛЕН ПЛОТ	1
47	1 619 P16 757	РОЛКОВ ХЕБЕЛ	1
48	1 619 P14 677	ИГЛЕН РОЛКОВ ЛАГЕР	1
49	1 619 P14 058	ПРЕДПАЗИТЕЛ	1
51	1 619 P14 277	ПРОВОДНИК	1
52	1 619 P07 159	ЛАГЕРЕН ЕЛЕМЕНТ	1
653	2 610 364 015	ШЕСТОГРАМ 5 MM	1
656	1 619 P14 054	КАПАК	1
808	1 619 P14 035	ТАБЕЛКА	1
810	1 619 P13 476	ЧЕТКИ-КОМПЛЕКТ	1
825	1 619 P14 685	ПЛАСТИНА	1
895	3 605 430 003	Смазваща тръба Albida	3